макс. 205 м³/ч

Осевые вентиляторы постоянного тока

□ 119 x 38 мм

- **Материал изготовления:** Корпус: GRP[1] (PBT) Крыльчатка: GRP[1] (PA)
- **Направление воздушного потока:** Выпуск через крепежные поперечины
- **Направление вращения:** По часовой стрелке, если смотреть на ротор
- **Подключение:** С помощью одножильных проводов сечением AWG 24, TR 64
- **Масса:** 270 г

1) Пластмасса, армированная стекловолокном

- **Возможные специальные модификации:** (см. главу “Специальные вентиляторы постоянного тока”)
  - Сигнал контроля скорости
  - Сигнал нормального/ ненормального режима работы
  - Сигнал соответствия скорости вращения
  - Внешний датчик температуры
  - Внутренний датчик температуры
  - Вход управления ШИМ
  - Вход для аналогового управляющего сигнала
  - Защита от влаги
  - Степень защиты: IP 54

Серия 4400 **Паспортные данные**	Воздушный поток	Воздушный поток	**Номинальное напряжение**	Диапазон напряжений	Уровень звукового давления	Уровень звуковой мощности	Подшипники скольжения Sintec Шарикоподшипники	Потребляемая мощность	Номинальная скорость вращения	Диапазон температур	Стандартный срок службы L_{10}(40 °C) ebm-papst Срок службы L_{10} (T_{max}) стандарт ebm-papst	Ожидаемый срок службы L_{10}IPC (40 °C) см. стр. 17	Кривая
Тип	м³/ч	куб. футов/мин	В пост. тока	В пост. тока	дБ(A)	Бел(A)	□ / ■	Вт	об/мин	°C	Часы	Часы	
4412 L	150	88	**12**	7...14	37	5.0	■	2.2	2 700	-20...+80	67 500 / 22 500	115 000	③
4412 ML	168	99	**12**	7...15	40	5.1	■	3.0	3 000	-20...+80	67 500 / 22 500	115 000	④
4412 M	184	108	**12**	7...14	42	5.3	■	3.8	3 300	-20...+75	65 000 / 25 000	110 000	⑤
4412 N	205	121	**12**	7...14	46	5.6	■	5.3	3 650	-20...+70	62 500 / 30 000	105 000	⑥
4414 L3	100	59	**24**	12...28	26	4.0	■	1.0	1 800	-20...+80	75 500 / 22 500	127 500	①
4414 LL	124	73	**24**	12...28	33	4.5	■	1.6	2 250	-20...+80	70 000 / 22 500	117 500	②
4414 L	150	88	**24**	18...28	37	5.0	■	2.4	2 700	-20...+80	67 500 / 22 500	115 000	③
4414 ML	168	99	**24**	12...28	40	5.1	■	3.2	3 000	-20...+80	67 500 / 22 500	115 000	④
4414 M	184	108	**24**	18..0,28	42	5.3	■	4,1	3 300	-20...+75	65 000 / 25 000	110 000	⑤
4414 N	205	121	**24**	18...28	46	5.6	■	5.4	3 650	-20...+70	62 500 / 30 000	105 000	⑥
4418 L	150	88	**48**	36...60	37	5.0	■	2.5	2 700	-20...+75	67 500 / 27 500	115 000	③
4418 ML	168	99	**48**	36...60	40	5.1	■	3.2	3 000	-20...+75	67 500 / 27 500	115 000	④
4418 M	184	108	**48**	36...60	42	5.3	■	4.2	3 300	-20...+70	65 000 / 32 500	110 000	⑤
4418 N	205	121	**48**	36...60	46	5.6	■	5.4	3 650	-20...+70	62 500 / 30 000	105 000	⑥

Возможны изменения

Дополнительные модификации приведены на стр. 59.

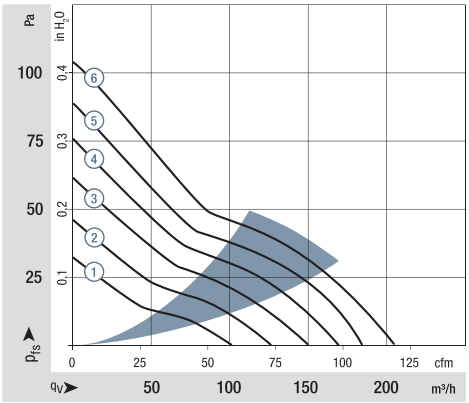
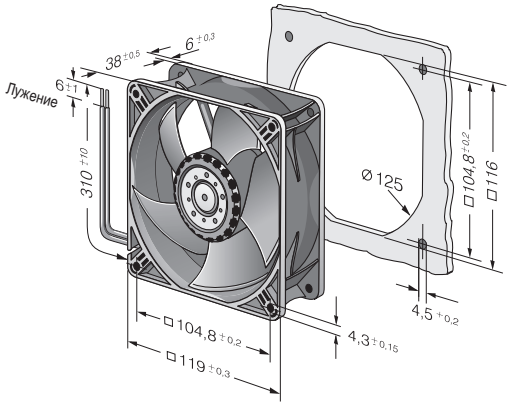
Производительность измерена по стандарту: ISO 5801.
Категория установки A, без защиты от случайного прикосновения.
Уровень шума: общий уровень звуковой мощности L_WA по ISO 103002
измерен на полусфере радиусом 2 м от вентилятора.
Уровень звукового давления L_pA измерен на расстоянии 1 м по оси вентилятора.
Приведенные акустические значения действительны только при перечисленных условиях измерения и могут изменяться в зависимости от условий установки.
При любом отклонении от стандартных условий установки конкретные значения должны быть проверены и рассмотрены после установки или подключения!
Подробную информацию можно найти в Интернете по адресу: http://www.ebmpapst.com/general conditions